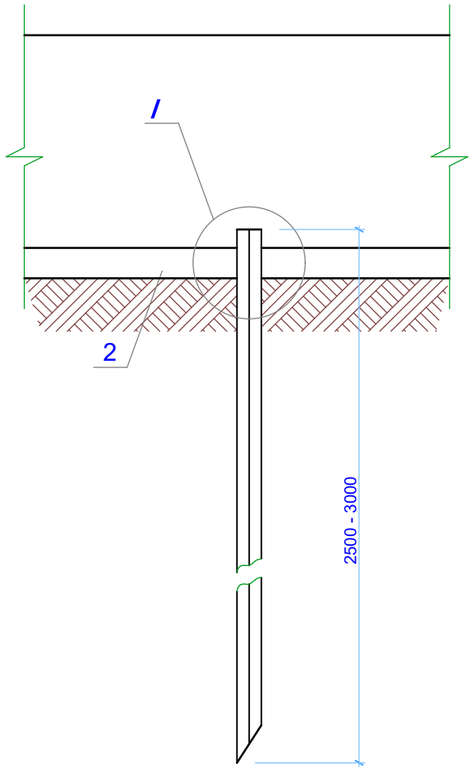

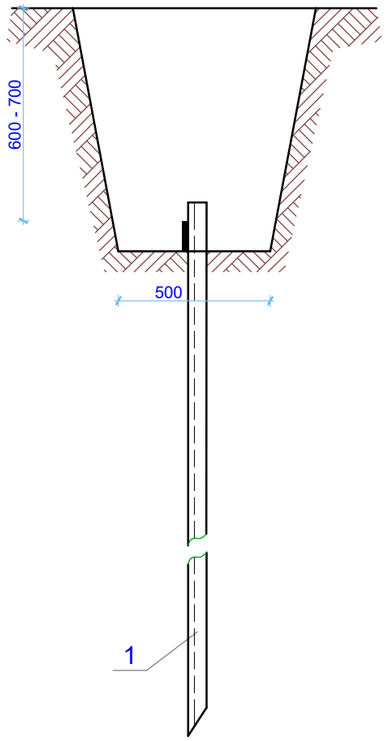

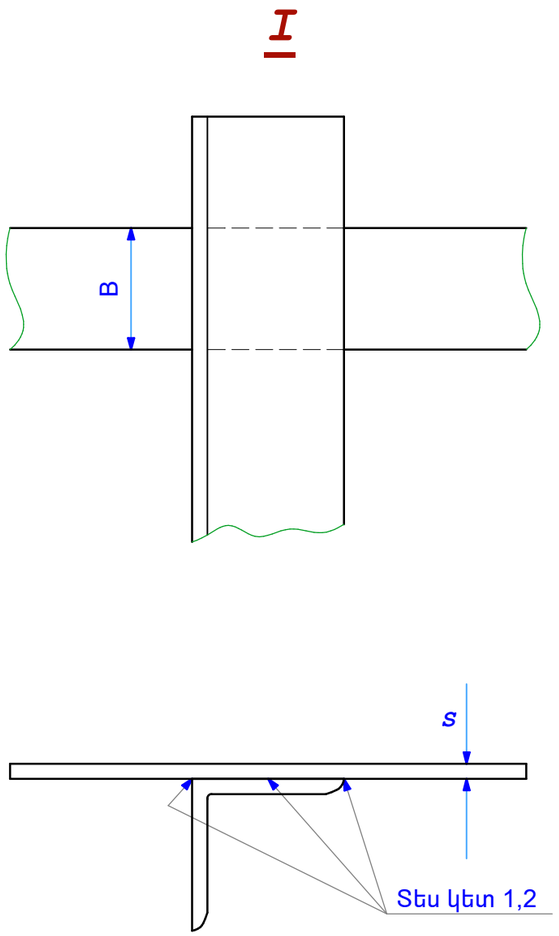

1. Գերակցող կարի երկարությունը պետք է լինի 2B-ից ոչ պակաս.
Կարի բարձրությունը կախված է հորիզոնական հողանցիչի հաստությունից.
2. Գերակցող կարերը ծածկում են բիտումային լաքով կոռոզիայից պաշտպանելու համար.
3. Հողանցիչների խրամատները լցնել մաքուր հողով և տոփանել.
4. Հատումների ժամանակ կարելի է հորիզոնական հողանցիչը տեղադրել 500մմ
խորությամբ ասբեստե խողովակի մեջ.

Դիրք 1 - Անկյունային պողպատ 50x50x5

Դիրք 2 - Շերտապողպատ 40x4

ՊԱՏՎԻՐԱՏՈՒ՝ ԱՐԱՐԱՏԻ ՄԱՐԶՊԵՏԱՐԱՆ			ԱՐԱՐԱՏԻ ՄԱՐԶԻ ԳԵՏԱԶԱՏ ՀԱՄԱՅՆՔԻ ՄԱՆԿԱՊԱՐՏԵԶԻ ՎԵՐԱՆՈՐՈԳՈՒՄ	ԵՐԵՎԱՆ 2015թ.		
ՆԳՃ	Լ.Զգմեջյան			ՓՈՒԼ	ԹԵՐԹ	ԹԵՐԹԵՐ
ՆԱԽԱԳԾԵՑ	Ա.Սամսոնյան		ԷԼԵԿՏՐԱՏԵԽՆԻԿԱԿԱՆ ՄԱՍ	ԱՆ	ԷՏ-5	5
			ՀՈՂԱՆՑԻՉՆԵՐԻ ՍԱՐՔԸ	ԼԱՒԶԼԵՂԵԼՑ-ԿՑԻ ՊԵՏ. ԼԻՑԵՆԶԻԱ N 13944		